TigaRAIL

SEITENSCHUTZSYSTEME

TigaRAIL
TigaRAIL PLUS
TigaRAIL KURZ
TigaRAIL WAND
TigaRAIL LICHTKUPPEL
TigaRAIL SICHERHEITSWEG
TigaRAIL DOOR
TigaRAIL ABGRENZUNG

2019

Made in **Austria**

TigaTech GmbH

TigaRAIL
SEITENSCHUTZSYSTEME

TigaRAIL - die Revolution aus Österreich

Das Seitenschutzsystem für eine schnelle und sichere Montage.

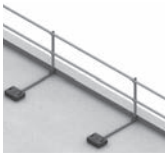

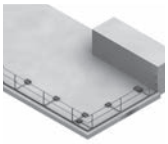

Die revolutionären TigaRAIL-Seitenschutzsysteme ermöglichen eine einfache und schnelle Montage, insbesondere durch das geschützte Klemmsystem und den Umstand, dass der Pfosten bereits zusammengebaut ausgeliefert wird. Dieser wird lediglich aufgeklappt. Das Klemmsystem ist bereits so vormontiert, dass der Handlauf und die Knieleiste einfach eingelegt und angeschraubt werden können. Durch diesen Umstand ist eine Einmannmontage ohne großen Aufwand möglich. Der Abstand zwischen den Pfosten kann bis zu 2,8 m gewählt werden. Die TigaRAIL-Geländersysteme sind geprüft nach der EN 13374 (2013).

Tiga**RAIL**

- Höhenverstellung bis 3 cm
- Winkeleinstellung von 6°, 18° und 30°
- Das Geländersystem ist komplett klappbar
- Attikalose Montage ist durch das Hinzufügen von zusätzlichen Ballastgewichten möglich und zugelassen
- Fußleistenmontage ist einfach umsetzbar
- Die Gesamthöhe an der höchsten Stelle beträgt 116 cm

Tiga**RAIL** PLUS

- Höhenverstellung bis 20 cm
- Winkeleinstellung von 6°, 18° und 30°
- Das Geländersystem ist komplett klappbar
- Attikalose Montage ist durch das Hinzufügen von zusätzlichen Ballastgewichten möglich und zugelassen
- Fußleistenmontage ist einfach umsetzbar

Tiga**RAIL** KURZ

- Höhenverstellung bis 3 cm
- Winkeleinstellung von 6°, 18° und 30°
- Das Geländersystem ist teilweise klappbar
- Attikalose Montage ist durch das Hinzufügen von zusätzlichen Ballastgewichten möglich und zugelassen
- Fußleistenmontage ist einfach umsetzbar
- Die Gesamthöhe an der höchsten Stelle beträgt 116 cm

Tiga**RAIL**WAND

- Pfosten kann bis zu 8 cm von der Befestigungsebene entfernt werden

Tiga**RAIL** LICHTKUPPEL

- Der Pfostenabstand beträgt 2,8 m

Ebenso beinhaltet das TigaRAIL Seitenschutzsystem die nachstehend angeführten Ausführungsvarianten, welche im Anschluss näher erläutert werden:

Tiga**RAIL**SICHERHEITSWEG
Tiga**RAIL** DOOR
Tiga**RAIL** ABGRENZUNG

TigaTech GmbH

Die im Katalog angeführten Darstellungen können teilweise vom tatsächlichen Montagevorgang abweichen. Hierbei müssen die jeweiligen Montageanleitungen unbedingt befolgt werden. Änderungen, Fehler und Irrtümer vorbehalten.

TigaRAIL
SEITENSCHUTZSYSTEME

ÜBERSICHT - TigaRAIL-Seitenschutzsystem

TigaRAIL	04 - 05
TigaRAIL PLUS	06 - 07
TigaRAIL KURZ	08 - 09
TigaRAIL WAND	10 - 11
TigaRAIL LICHTKUPPEL	12 - 13
TigaRAIL SICHERHEITSWEG	14 - 15
TigaRAIL DOOR	16
TigaRAIL ABGRENZUNG	17
KOMPONENTE N	18 - 19

Seitenschutzsystem

TigaRAIL

Das revolutionäre Geländersystem, geprüft nach EN 13374 (2013) Typ A, ermöglicht eine einfache Montage insbesondere durch das geschützte Klemmsystem, sowie durch den Umstand, dass der Geländerpfosten in vormontiertem Zustand ausgeliefert wird. Die 3D gefrästen Eckverbinder geben dem TigaRAIL Geländersystem den nötigen Halt in den Ecken.
Da die Abstände bis zu 2,8 m geprüft sind, ist eine effiziente Montage sowie Planung des TigaRAIL Geländesystems möglich.

TigaTech GmbH

Montage und Aufbau siehe Montageanleitung.

TigaRAIL **Dachgeländer** ohne Fußleiste

Bereits die Standard TigaRAIL Ausführung ist mit den nachstehend angeführten Funktionen ausgestattet:

- Höhenverstellung bis 3 cm
- Winkeleinstellung von 6°, 18° und 30°
- Das Geländersystem ist komplett klappbar
- Die Gesamthöhe an der höchsten Stelle beträgt 116 cm
- Geprüft nach EN 13374 (2013) Klasse A
- TigaRAIL System auch mit Kunststoff-gewichten erhältlich

TT01399 **Pfostenabstand 250 bis 280 cm**

TT02107 **Pfostenabstand 220 bis 250 cm**

TT02108 **Pfostenabstand bis 220 cm**

- Für Attikahöhe ab 15 cm (siehe Montageanleitung)

TigaRAIL **Dachgeländer** mit Fußleiste

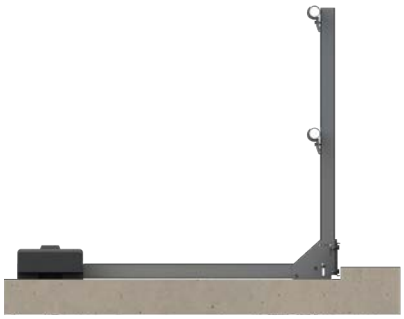

Bereits die Standard TigaRAIL Ausführung ist mit den nachstehend angeführten Funktionen ausgestattet:

- Höhenverstellung bis 3 cm
- Winkeleinstellung von 6°, 18° und 30°
- Das Geländersystem ist komplett klappbar
- Die Gesamthöhe an der höchsten Stelle beträgt 116 cm
- Fußleiste inklusive Befestigungsmaterial
- Attikalose Montage ist durch das Hinzufügen von zusätzlichen Ballastgewichten möglich und auch zugelassen
- Geprüft nach EN 13374 (2013) Klasse A
- TigaRAIL System auch mit Kunststoff-gewichten erhältlich

TT01207 **Pfostenabstand 250 bis 280 cm**

TT02105 **Pfostenabstand 220 bis 250 cm**

TT02106 **Pfostenabstand bis 220 cm**

- Für Attikahöhe von 5 bis 15 cm (siehe Montageanleitung)

Seitenschutzsystem

TigaRAIL PLUS

Das geschützte TigaRAIL PLUS System ist ein Geländersystem das alle Anforderungen, die vom Bauwerk, Architekten und Monteur gestellt werden, erfüllt.
Das in mehreren Stufen höhenverstellbare System ermöglicht eine Überbrückung von Gefälledifferenzen bis zu 20 cm. Die Gesamthöhe an der höchsten Stelle des TigaRAIL PLUS Systems beträgt 136 cm.

Das System kann auch mit nicht ausgefahrenem Ausleger montiert werden, welches eine Auslegerlänge von 108 cm bedeutet und dadurch bei Platzknappheit am Dach (z.B. Sonnenkollektoren oder Industriedächer) einen großen Vorteil bietet. Das TigaRAIL PLUS System ist komplett klappbar bzw. kann in einem Winkel von 6°, 18° oder 30° geneigt werden, diese Eigenschaft spielt eine Rolle bei Anforderungen an die Objektoptik.
Das TigaRAIL PLUS Geländersystem ist für die Montage an der Attika mit einem Pfostenabstand von 280 cm geprüft und zugelassen. Die 3D gefrästen Eckverbinder geben dem TigaRAIL PLUS Geländersystem den nötigen Halt in den Ecken.

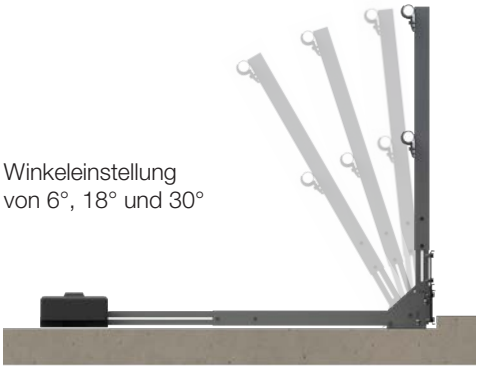

Winkeleinstellung
von 6°, 18° und 30°

TigaTech GmbH

Montage und Aufbau siehe Montageanleitung.

TigaRAIL PLUS Dachgeländer ohne Fußleiste

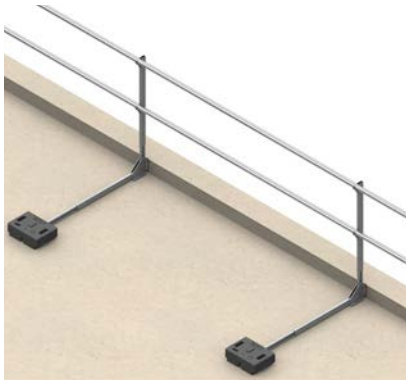

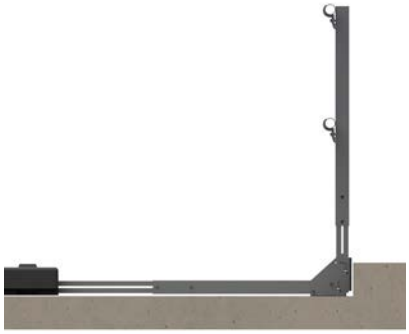

Das TigaRAIL PLUS Geländersystem ist mit den nachstehend angeführten Funktionen ausgestattet:

- Höhenverstellung bis 20 cm
- Winkeleinstellung von 6°, 18° und 30°
- Das Geländersystem ist komplett klappbar
- Die Gesamthöhe an der höchsten Stelle beträgt 136 cm
- Geprüft nach EN 13374 (2013) Klasse A
- TigaRAIL PLUS System auch mit Kunststoffgewichten erhältlich

TT01732 **Pfostenabstand 250 bis 280 cm**

TT02117 **Pfostenabstand 220 bis 250 cm**

TT02118 **Pfostenabstand bis 220 cm**

- Für Attikahöhe ab 15 cm (siehe Montageanleitung)

TigaRAIL PLUS Dachgeländer mit Fußleiste

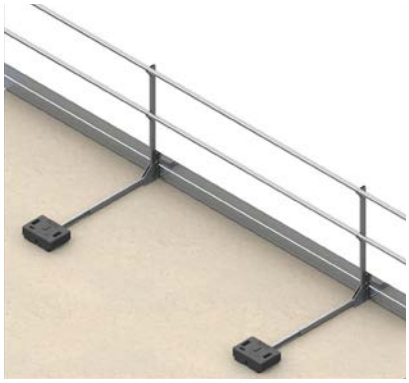

Das TigaRAIL PLUS Geländersystem ist mit den nachstehend angeführten Funktionen ausgestattet:

- Höhenverstellung bis 20 cm
- Winkeleinstellung von 6°, 18° und 30°
- Das Geländersystem ist komplett klappbar
- Die Gesamthöhe an der höchsten Stelle beträgt 136 cm
- Fußleiste inklusive Befestigungsmaterial
- Attikalose Montage ist durch das Hinzufügen von zusätzlichen Ballastgewichten möglich und auch zugelassen
- Geprüft nach EN 13374 (2013) Klasse A
- TigaRAIL PLUS System auch mit Kunststoffgewichten erhältlich

TT01731 **Pfostenabstand 250 bis 280 cm**

TT02115 **Pfostenabstand 220 bis 250 cm**

TT02116 **Pfostenabstand bis 220 cm**

- Für Attikahöhe von 5 bis 15 cm (siehe Montageanleitung)

Seitenschutzsystem

TigaRAIL KURZ

Das revolutionäre Geländersystem TigaRAIL KURZ ist DER Problemlöser bei Platzknappheit am Dach (z.B. Sonnenkollektoren oder Industriedächer), da lediglich eine Auslegerlänge von 75 cm gegeben ist. Das bedeutet, dass das gesamte Geländersystem die Möglichkeit bietet, auch während Bauarbeiten eingesetzt zu werden, da keine langen Ausleger vorhanden sind.

Das TigaRAIL KURZ Geländersystem ist geprüft nach EN 13374 (2013) Typ A. Es ermöglicht eine einfache Montage insbesondere durch das geschützte Klemmsystem, sowie durch den Umstand, dass der Geländerpfosten in vormontiertem Zustand ausgeliefert wird. Da die Abstände bis zu 2,8 m geprüft sind, ist eine effiziente Montage sowie Planung des TigaRAIL Geländesystems möglich. Die 3D gefrästen Eckverbinder geben dem TigaRAIL KURZ Geländersystem den nötigen Halt in den Ecken.

TigaTech GmbH

Montage und Aufbau siehe Montageanleitung.

TigaRAIL KURZ Dachgeländer ohne Fußleiste

Das TigaRAIL KURZ Geländersystem ist mit den nachstehend angeführten Funktionen ausgestattet:

- Höhenverstellung bis 3 cm
- Winkeleinstellung von 6°, 18° und 30°
- Das Geländersystem ist klappbar
- Fußleistenmontage ist einfach umsetzbar
- Die Gesamthöhe an der höchsten Stelle beträgt 116 cm
- Geprüft nach EN 13374 (2013) Klasse A
- TigaRAIL KURZ System auch mit Kunststoff-gewichten erhältlich

TT02098 **Pfostenabstand 250 bis 280 cm**

TT02111 **Pfostenabstand 220 bis 250 cm**

TT02112 **Pfostenabstand bis 220 cm**

- Für Attikahöhe ab 15 cm (siehe Montageanleitung)

TigaRAIL KURZ Dachgeländer mit Fußleiste

Das TigaRAIL KURZ Geländersystem ist mit den nachstehend angeführten Funktionen ausgestattet:

- Höhenverstellung bis 3 cm
- Winkeleinstellung von 6°, 18° und 30°
- Das Geländersystem ist klappbar
- Attikalose Montage ist durch das Hinzufügen von zusätzlichen Ballastgewichten möglich und auch zugelassen
- Fußleistenmontage ist einfach umsetzbar
- Die Gesamthöhe an der höchsten Stelle beträgt 116 cm
- Fußleiste inklusive Befestigungsmaterial
- Geprüft nach EN 13374 (2013) Klasse A
- TigaRAIL KURZ System auch mit Kunststoff-gewichten erhältlich

TT02110 **Pfostenabstand 250 bis 280 cm**

TT02101 **Pfostenabstand 220 bis 250 cm**

TT02109 **Pfostenabstand bis 220 cm**

- Für Attikahöhe von 5 bis 15 cm (siehe Montageanleitung)

Seitenschutzsystem

TigaRAIL WAND

Das TigaRAIL WAND Geländersystem ist für die Montage an der Stahlbetonattika sowie Wand, mit einem Pfostenabstand von 280 cm geprüft und zugelassen. Der Pfosten kann bis zu 8 cm von der Befestigungsebene entfernt werden. Dadurch wird ein Kontakt mit dem Attikablech oder ähnlichen Vorsprüngen verhindert.
Die Montage wird wesentlich durch das geschützte Klemmsystem vereinfacht. Die 3D gefrästen Eckverbinder geben dem TigaRAIL WAND Geländersystem den nötigen Halt in den Ecken.

TigaTech GmbH

Montage und Aufbau siehe Montageanleitung.

TigaRAIL WAND Dachgeländer

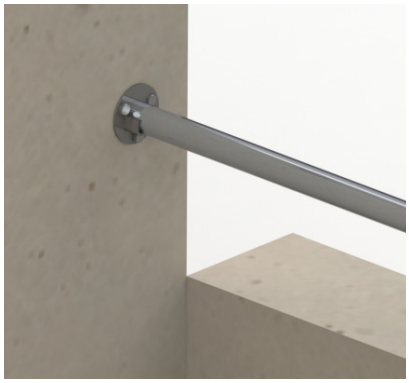

Das TigaRAIL WAND Geländersystem ist mit den nachstehend angeführten Funktionen ausgestattet:

- Verstellbarer Pfostenabstand zur Attika 3,5 bis 8 cm
- Wandabschluss mit Edelstahl Wandhalter möglich (zertifiziert)
- Freier Wandabschluss ohne Montage von Befestigungsmitteln an der Wand
- Hand- und Knieleiste sind max. 10 cm von der Wand zu positionieren (zertifiziert)
- Höhe des Geländers abhängig von der Attika, Höhe des Pfosten jedoch 109 cm
- Pfostenabstand bis zu 2,8 m möglich
- Geprüft nach EN 13374 (2013) Klasse A

TT02100 **Pfostenabstand 250 bis 280 cm**

TT02121 **Pfostenabstand 220 bis 250 cm**

TT02122 **Pfostenabstand bis 220 cm**

Seitenschutzsystem

TigaRAIL LICHTKUPPEL

Das TigaRAIL LICHTKUPPEL-System, geprüft nach EN 13374 (2013) Typ A, ermöglicht eine einfache Montage insbesondere durch das geschützte Klemmsystem, sowie durch den Umstand, dass der Geländerpfosten in vormontiertem Zustand ausgeliefert wird. Durch den Umstand, dass das TigaRAIL-LICHTKUPPEL-System ohne Ausleger montiert wird, ist ein platz-optimiertes Arbeiten am Dach möglich. Unsere TigaRAIL-LICHTKUPPEL-Seitenschutzsysteme sind als Module (150 x150 cm, 150 x 300 cm und 300 x 300 cm) erhältlich. Für ihr Bauvorhaben optimierte TigaRAIL-LICHTKUPPEL Systeme sind ebenso erhältlich. Die 3D gefrästen Eckverbinder geben dem TigaRAIL LICHTKUPPEL Geländersystem den nötigen Halt in den Ecken. Da die Abstände bis zu 2,8 m geprüft sind, ist eine effiziente Montage sowie Planung des TigaRAIL Geländesystems möglich.

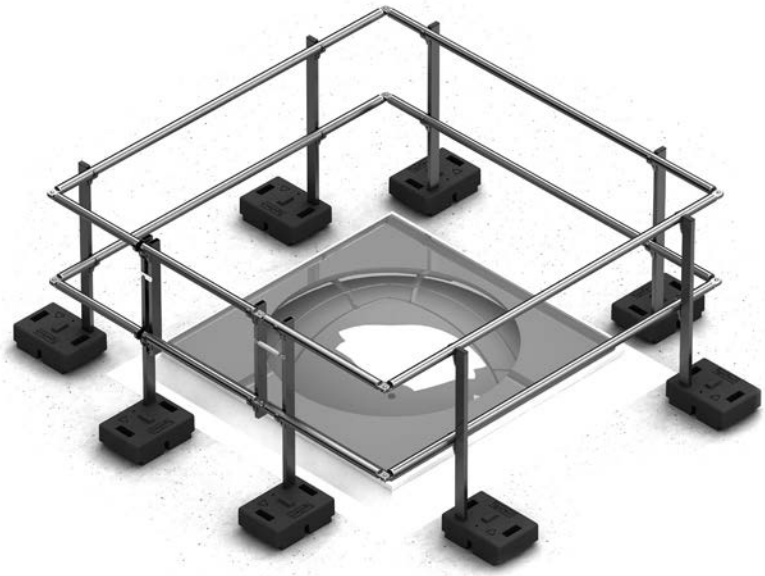

TigaTech GmbH

Montage und Aufbau siehe Montageanleitung.

TigaRAIL LICHTKUPPEL **Geländer** mit Beton-Ballastgewichtern

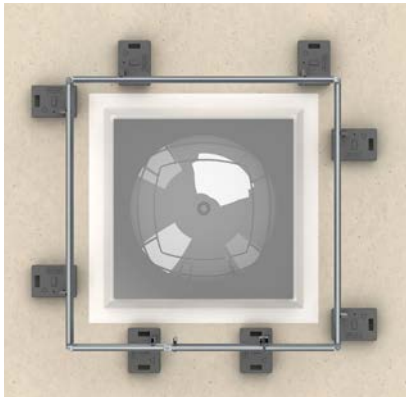

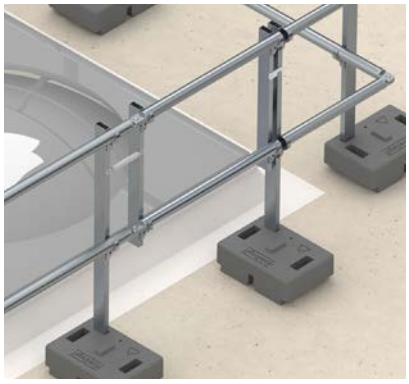

Bereits die Standard TigaRAIL LICHTKUPPEL Ausführung ist mit den nachstehend angeführten Funktionen ausgestattet:

- Montage mit Ballastgewichten ohne Ausleger (platzsparend)
- Pfostenabstand bis 2,8 m
- Kombination mit TigaRAIL DOOR einfach auszuführen
- Komplettsystemsets standardisiert 150 x 150 cm, 150 x 300 cm und 300 x 300 cm
- Geprüft nach EN 13374 (2013) Klasse A

TT02102	**Set komplett für bis max. 150 x 150 cm**
TT02114	**Set komplett für bis max. 150 x 300 cm**
TT02113	**Set komplett für bis max. 300 x 300 cm**
TT02132	**DOOR mit Beton-Ballast-gewichtern**
TT02145	**Set mit Ballast-gewicht / lfm**

Seitenschutzsystem

TigaRAIL SICHERHEITSWEG

Der TigaRAIL SICHERHEITSWEG ist mit einem Pfostenabstand bis zu 2,8 m zugelassen. Beim TigaRAIL SICHERHEITSWEG wurde darauf geachtet, dass dieses aus den bestehenden Komponenten zusammengebaut werden kann, welches zur Folge hat, dass der Standard-TigaRAIL-Pfosten verwendet wird. Die Ballastierung erfolgt durch normierte Waschbetonplatten 50 x 50 x 5 cm, welche in jedem Bauhaus erhältlich sind. Nicht im Lieferumfang enthalten. Die 3D gefrästen Eckverbinder geben dem TigaRAIL SICHERHEITSWEG Geländersystem den nötigen Halt in den Ecken.

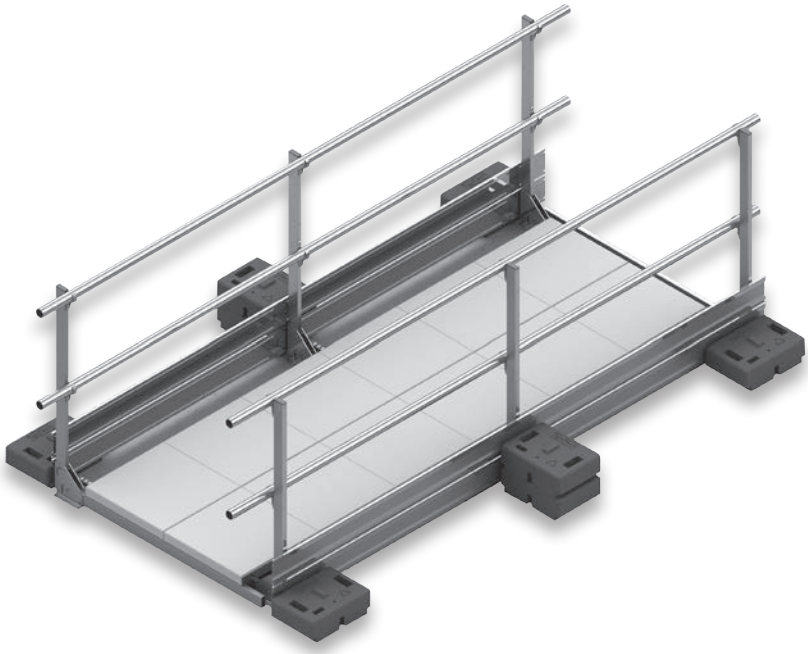

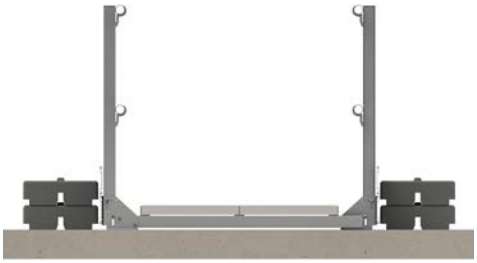

TigaTech GmbH

Montage und Aufbau siehe Montageanleitung.

TigaRAIL SICHERHEITSWEG

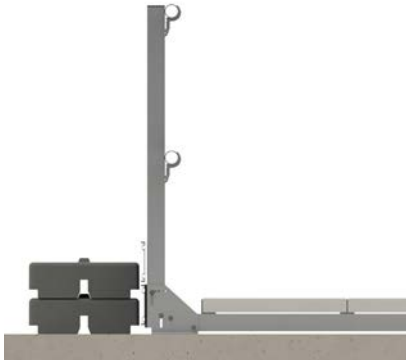

Der TigaRAIL SICHERHEITSWEG ist mit den nachstehend angeführten Funktionen ausgestattet:

- Höhenverstellung bis 3 cm
- Die Gesamthöhe an der höchsten Stelle beträgt 116 cm
- Gehbelag aus Standardbetonplatten 50 x 50 x 5 cm (nicht im Lieferumfang enthalten)
- Pfostenabstand bis zu 2,8 m
- Die Gehwegbreite beträgt 1 m
- Geprüft nach EN 13374 (2013) Klasse A
- TigaRAIL System auch mit Kunststoffgewichten erhältlich

TT02120	**Pfostenabstand bis 220 cm / lfm**
TT02119	**Pfostenabstand 220 bis 250 cm / lfm**
TT02033	**Pfostenabstand 250 bis 280 cm / lfm**
TT02136	**Eckausbildung**

Seitenschutzsystem

TigaRAIL DOOR

TigaRAIL DOOR

Das TigaRAIL DOOR-System ermöglicht dem Benutzer die gesicherte Dachfläche zu betreten bzw. diese zu verlassen. Das TigaRAIL DOOR-System ist so konzipiert, dass es nach dem Öffnen selbstständig zufällt. Es ist in zwei Ausbaustufen erhältlich: für geneigte TigaRAIL-Systeme nach außen zu öffnen und für nicht geneigte Systeme nach innen zu öffnen.

TT02035	**TigaRAIL DOOR ohne Pfosten und Gewichte (8°, 16°, 30° geneigt)**
TT02034	**TigaRAIL DOOR**

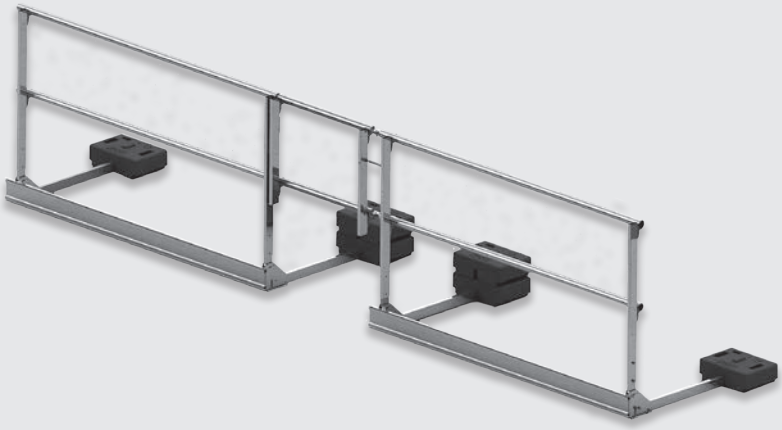

TigaTech GmbH

Montage und Aufbau siehe Montageanleitung.

Abgrenzungssystem

TigaRAIL ABGRENZUNG

TigaRAIL ABGRENZUNG

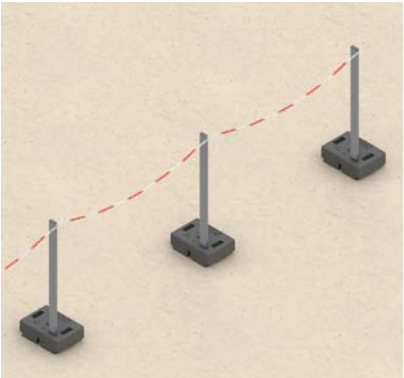

Die TigaRAIL ABGRENZUNG besteht aus Standardbestandteilen des TigaRAIL-Systems, wie z.B. Pfosten und Ballastgewicht, welche mittels einer Kunststoff- oder Metallkette verbunden werden.

TT02103 **TigaRAIL Pfosten mit Beton-Ballastgewicht ohne Kette**

TT02095 **TigaRAIL ABGRENZUNGSKETTE Kunststoff Rot-Weiß-Rot (VE 30 m)**

TT02092 **TigaRAIL ABGRENZUNGSKETTE verzinkt 5 x 35 mm (VE 30 m)**

TT02093 **TigaRAIL KETTENVERBINDUNGSELEMENT S-Haken verzinkt**

TT02094 **TigaRAIL KETTENVERBIN - DUNGSELEMENT S-Haken Kunststoff**

TigaTech GmbH

Montage und Aufbau siehe Montageanleitung.

Seitenschutzsystem

TigaRAIL KOMPONENTEN

TigaRAIL Ballastgewicht

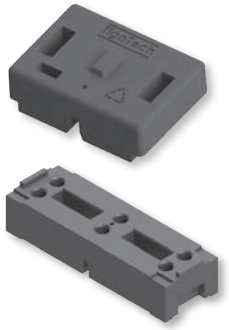

TT02140	"TigaRAIL Beton-Ballastgewicht ca. 25 kg komplett"
TT02142	"TigaRAIL Kunststoff-Ballastgewicht ca. 22 kg komplett"
Zubehör Ballastgewicht	
TT01961	TigaRAIL Beton-Ballastgewicht ca. 25 kg (ohne Bef.)
TT01960	TigaRAIL Kunststoff-Ballastgewicht ca. 22 kg (ohne Bef.)
TT02127	TigaRAIL Schutzmatte für Beton-Ballastgewicht kpl.
TT02055	TigaRAIL Bef. Selbstschneideschraube 4,8 x 140 (Kunststoff-Gewicht)
TT02143	TigaRAIL Bef. Selbstschneideschraube 4,8 x 100 (Beton-Gewicht)
TT00046	Bef. Beilagscheibe A2 10,5 x 30 x 2,5 DIN9021

TigaRAIL Hand- und Knieleiste

TT02096	TigaRAIL Hand-, Knieleiste 1 m
TT01752	TigaRAIL Hand-, Knieleiste 3 m
Zubehör TigaRAIL Hand-, Knieleiste	
TT01966	TigaRAIL Rohr Hand-, Knieleiste 5184 x 3000mm
TT02024	TigaRAIL Bef.Bohrschrauben A2 Torx 25 4,8 x16 DIN7504 Linsenkopf
TT01897	TigaRAIL Abschluss Stopfen für Hand- und Knielauf (Kappe für rundes Rohr)

Eckverbinder

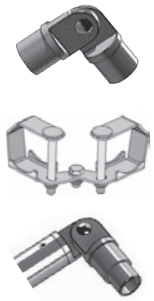

TT02058	TigaRAIL Eckverbinder Hand-, Knieleiste ALU 3D kpl.
TT01757	TigaRAIL Eckverbinder Hand-, Knieleiste Blech-Biege-Teil
TT01808	TigaRAIL Eckverbinder Hand-, Knieleiste GUSSGELENK kpl.

TigaTech GmbH

TigaRAIL Pfosten

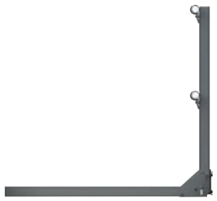

TT01748	TigaRAIL Pfosten komplett
TT01750	TigaRAIL Pfosten PLUS komplett
TT02032	TigaRAIL Pfosten KURZ komplett
TT02030	TigaRAIL Pfosten WAND komplett
TT02031	TigaRAIL Pfosten LICHTKUPPEL komplett
TT02091	TigaRAIL Pfosten ABGRENZUNG komplett

TigaRAIL Fußleiste

TT02097	TigaRAIL Fussleiste 1 m
TT01755	TigaRAIL Fussleiste 3 m
Zubehör Fußleiste	
TT02026	TigaRAIL Schrauben kpl. für Fußleiste
TT01762	TigaRAIL Fußleistenverbinder gerade kpl.
TT01763	TigaRAIL Fußleiste Eckverbinder-kpl.
TT02036	TigaRAIL Schrauben kpl. für DOPPEL-Fußleiste
TT01854	TigaRAIL Bef. Hammerkopfschraube M8 x 20 A2
TT00046	Bef. Beilagscheibe A2 10,5 x 30 x 2,5 DIN9021

TigaRAIL Sicherheitsweg

TT02081	M-TigaRAIL SICHERHEITSWEG L-Profil 50 x 50 x 5 mm 3 m
TT02082	M-TigaRAIL SICHERHEITSWEG T-Profil 50 x 50 x 5 mm 3 m
Zubehör Sicherheitsweg	
TT02138	TigaRAIL SICHERHEITSWEG T/L Profilverbinder

TigaRAIL Door

TT02078	TigaRAIL DOOR Feder
TT02077	TigaRAIL DOOR Schloss

TigaRAIL Diverses Zubehör

TT01830	TigaRAIL 3D Abschlussstopfen für Vierkantrohr Polyethylen schwarz
TT02128	TigaRAIL Schutzmatte für Pfostenfuß
TT01968	TigaRAIL Pfosten horizontal 1672 x 1255 mm
TT02046	TigaRAIL BEARB. Rohrhalter 18 mm
TT02073	TigaRAIL WANDABSCHLUSS Halter (Hand-, Knieleiste)
TT02075	TigaRAIL DOPPELFUSSLEISTEN Halter A2
TT02014	TigaRAIL Bef. Schraube A2 8 x 35 Sechskant DIN933
TT02017	TigaRAIL Bef. Beilagscheibe A2 8,4 x 16 x 1,6 für M8 DIN125 rostfrei
TT00046	Bef. Beilagscheibe A2 10,5 x 30 x 2,5 DIN9021
TT02015	TigaRAIL Bef. Beilagscheibe A2 8,4 x 24 x 2 DIN 9021 rostfrei
TT02020	TigaRAIL Bef. Pass-Scheibe A2 PS 12 x 18 x 1,0 DIN988
TT01793	TigaRAIL Bef. Sicherheitsmutter M8 A2 Sechskant DIN985 rostfrei niedrige Form
TT02018	TigaRAIL Bef. Torbandschraube A2 8 x 50 rostfrei DIN603

Gehen Sie mit uns den Weg der Sicherheit!

Dachsicherheitssysteme

Seilsysteme

Einzelanschlagpunkte

Dachsicherungshaken

Stehfalzanker

Kollektive Schutzmaßnahmen

Die im Katalog angeführten Darstellungen können teilweise vom tatsächlichen Montagevorgang abweichen. Hierbei müssen die jeweiligen Montageanleitungen unbedingt befolgt werden. Änderungen, Fehler und Irrtümer vorbehalten.

TigaTech GmbH

Derndorferberg 2, 4501 Neuhofen/Krems, Austria
Tel. +43 7227 21600, Mail: office@tigatech.at, **www.tigatech.at**